poz. S-1 30x40

szt. 3 oś 3

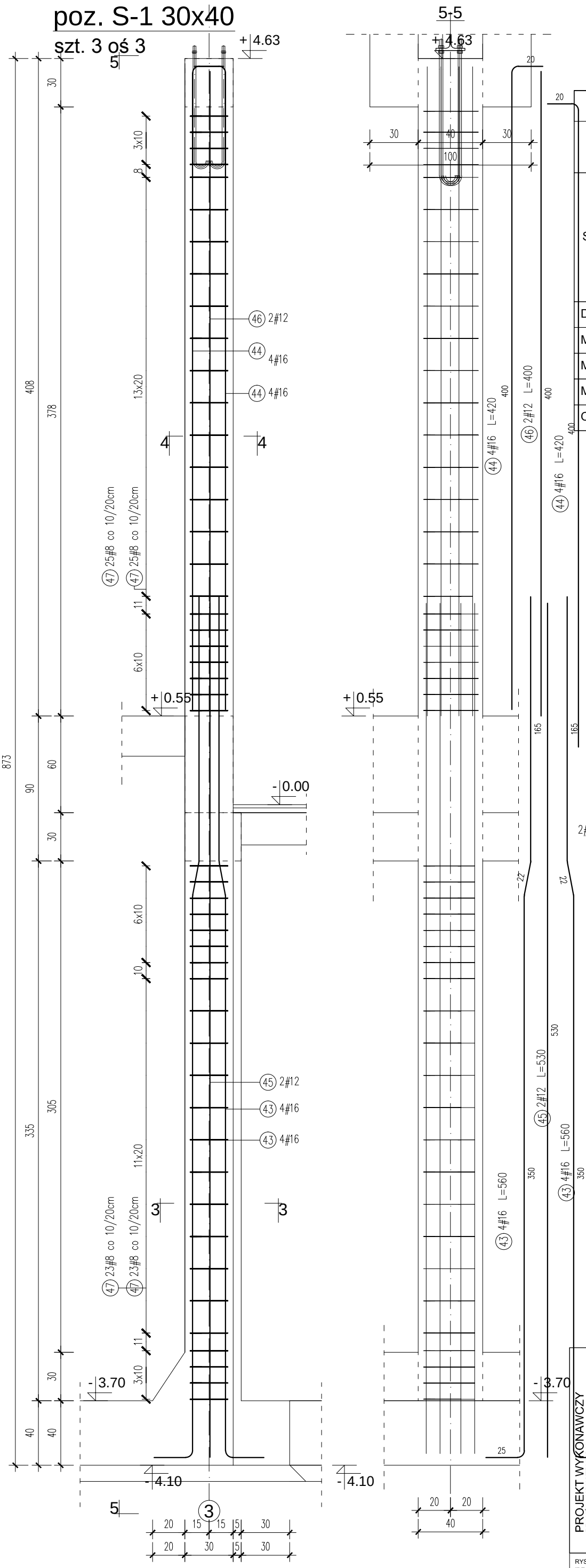

Elementy		Nr pręta	Średnica	Długość (m)	Ilość prętów		Długość całkowita pręta (m)		
Nazwa	Ilość				w elemencie	ogółem	A-IIIN		
							# 8	# 12	# 16
S-1_oś 3	4	43	16	5,60	8	32			179,26
		44	16	4,20	8	32			134,40
		45	12	5,30	2	8		42,40	
		46	12	4,00	2	8		32,00	
		47	8	1,13	96	384	435,46		
Długość wg średnic (m)							435	74	314
Masa 1 m pręta (kg/m)							0,40	0,89	1,58
Masa łączna wg średnic (kg)							172,01	66,07	495,59
Masa łączna wg gatunku stali (kg)							733,66		
Ogółem (kg)							733,66		

UWAGI:

- Rysunek rozpatrywać z rysunkiem rzutu fundamentów
- W Płycie dennej zbiornika osadzić pręty zbrojeniowe slupów

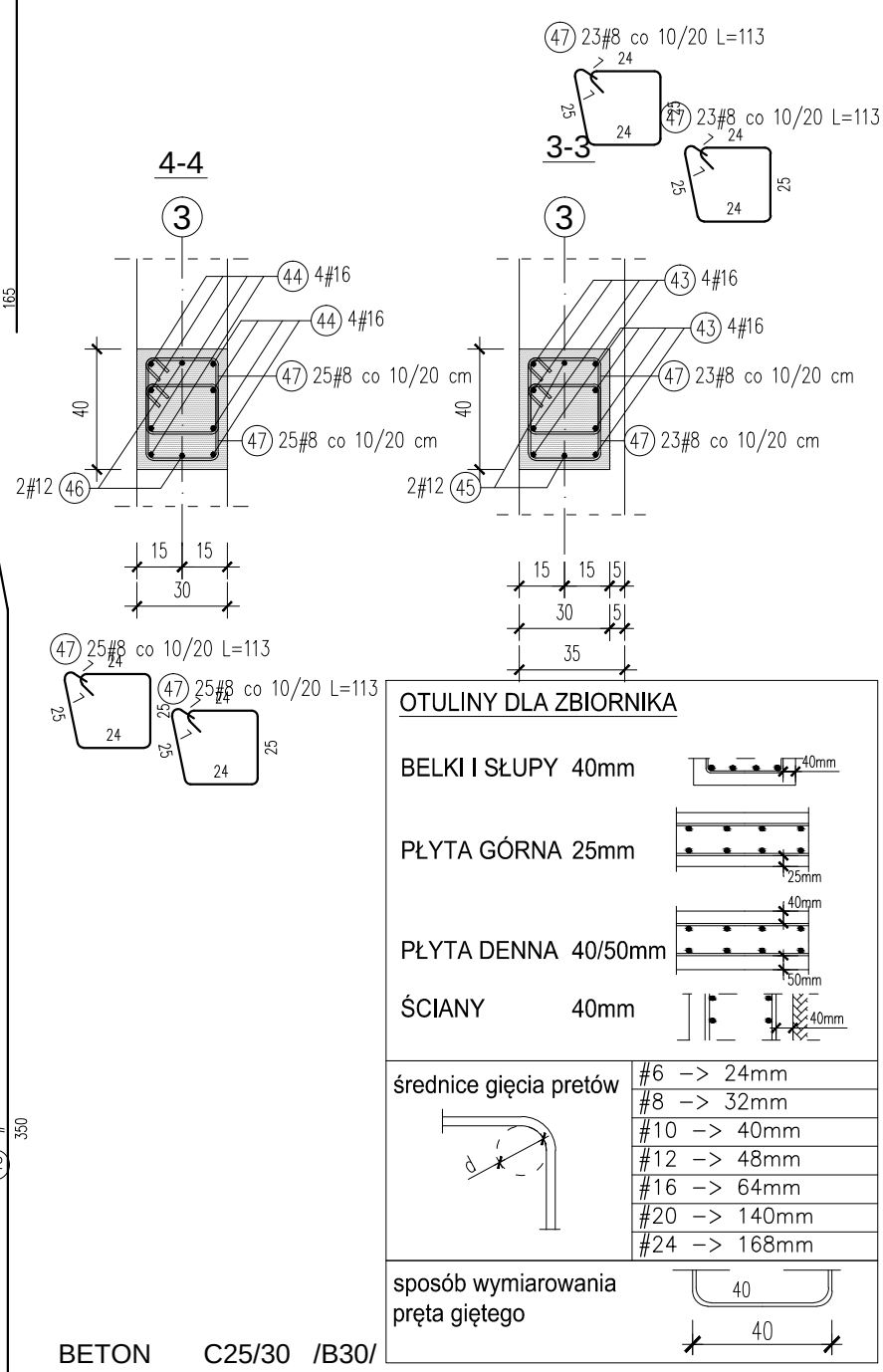

BETON C25/30 /B30/

STAL ZBROJENIOWA GŁÓWNA AIIIN RB500W

POMOCNICZA AI

PROJEKT WYKONAWCZY
BRANŻA: KONSTRUKCJA

"STALBET - projekt " mgr inż. Emil Kubacki

33-300 Nowy Sącz ul. Krajewskiego 23. tel. 602558772 NIP 734-237-85-09 REGON 120345973 e-mail: emil3x@onet.eu

OBIEKT	GMINNA OCZYSZCZALNIA SCIEKÓW
LOKALIZACJA	Zakościele, gmina Inowłódz dzialki nr 267/1, 266, 369, 457, 607
INWESTOR	Gmina Inowłódz, ul. Spalska 2 97-215 Inowłódz
TEMAT RYS.	RYSUNEK ZBROJENIOWY SŁUPA S-1 W OSI 3. POZIOM +4.63

	zespół projektowy	nr. upr. budow.	specjalość	podpis
Projektował:	mgr inż. Stanisław Szewczyk	7/64	konstrukcja	
Opracował:	mgr inż. Emil Kubacki		konstrukcja	
	data: grudzień 2014	skala: 1:25		nr ry K-10

RYSUNEK PODLEGA OCHRONIE PRAW AUTORSKICH ZGODNIE Z USTAWĄ Z DNIA 4 LUTEGO 1994 ROKU O PRAWIE AUTORSKIM I PRAWACH POKREWNYCH [DZ.U. Z 2006 R. NR 90 POZ.631 - Z PÓŹNIEJSZYMI ZMIANAMI]. WSZELKIE PRAWA ZASTRZEŻONE - REPRODUKCJA LUB UDOSTĘPNIANIE OSOBOM TRZECIM TEGO RYSUNKU LUB JEGO CZĘŚCI, BEZ WYRAŹNEGO UPOWAŻNIENIA BIURA PROJEKTOWEGO JEST NIEDOZWOLONE.