| Elementy | | Nr pręta | Średnica | Długość (m) | Ilość prętów | | Długość całkowita pręta (m) | | |
|---|---|---|---|---|---|---|---|---|---|
| Nazwa | Ilość | | | | w elemencie | ogółem | A-IIIN | | |
| | | | | | | | # 8 | # 12 | # 16 |
| Sc-1_oś 1 i 3 | 2 | 21 | 12 | 1,90 | 185 | 370 | | 704,11 | |
| | | 22 | 12 | 1,50 | 178 | 356 | | 535,07 | |
| | | 23 | 12 | 4,30 | 362 | 724 | | 3113,92 | |
| | | 24 | 12 | 6,00 | 15 | 30 | | 179,97 | |
| | | 27 | 12 | 4,40 | 31 | 62 | | 272,74 | |
| | | 28 | 8 | 0,39 | 85 | 170 | 66,30 | | |
| | | 29 | 12 | 12,00 | 62 | 124 | | 1488,00 | |
| | | 30 | 12 | 7,30 | 31 | 62 | | 452,54 | |
| | | 31 | 12 | 5,70 | 15 | 30 | | 170,97 | |
| | | 32 | 12 | 4,80 | 16 | 32 | | 153,57 | |
| | | 33 | 12 | 6,90 | 16 | 32 | | 220,77 | |
| W-3a | 1 | 37 | 8 | 1,61 | 431 | 431 | 693,05 | | |
| | | 38 | 16 | 95,00 | 12 | 12 | | | 1140,00 |
| W-3b | 1 | 39 | 8 | 2,31 | 106 | 106 | 244,65 | | |
| | | 40 | 8 | 1,21 | 106 | 106 | 128,05 | | |
| | | 41 | 12 | 24,00 | 4 | 4 | | 96,00 | |
| | | 42 | 16 | 24,00 | 13 | 13 | | | 312,00 |
| Długość wg średnic (m) | | | | | | | 1132 | 7388 | 1452 |
| Masa 1 m pręta (kg/m) | | | | | | | 0,40 | 0,89 | 1,58 |
| Masa łączna wg średnic (kg) | | | | | | | 447,16 | 6560,24 | 2294,16 |
| Masa łączna wg gatunku stali (kg) | | | | | | | 9301,55 | | |
| Ogółem (kg) | | | | | | | 9301,55 | | |

## poz. Sz-1 gr.35cm

ściana w osi 1 i 3

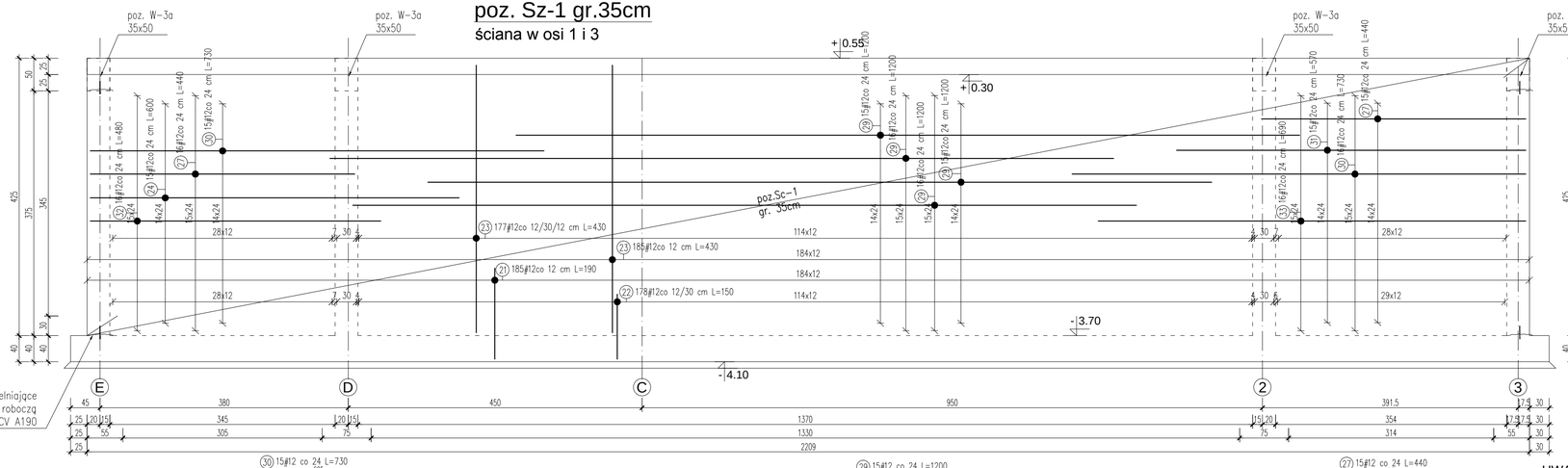


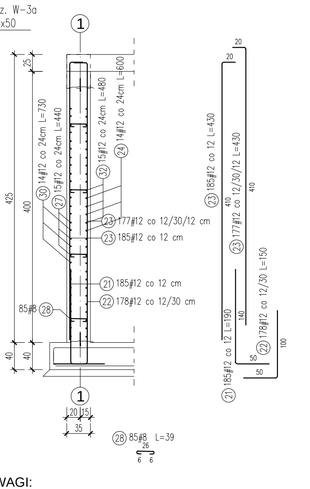


Pręty podłużne zbrojenia ściany zbiornika układać naprzemiennie, tak aby ograniczyc ilośc zakładów w jednym przekroju do min. 50 %

UWAGI:

- Rysunek rozpatrywać z rysunkiem rzutu fundamentów i rysunkiem zbrojeniowym ścian zbiornika
- Zakłady pretów układać mijankowo (naprzemiennie)
- Połączenie ściany zbiornika z płytą denną oraz przykrywająca zabezpieczyć taśmą PCV A 190
- W Płycie dennej zbiornika osadzić startery ścian zbiornika

## poz. W-3a 35x50

L=86,2 mb

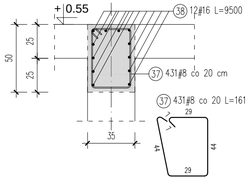


## poz. W-3a 30x50
## W-3b 35x30

L=21.3 mb

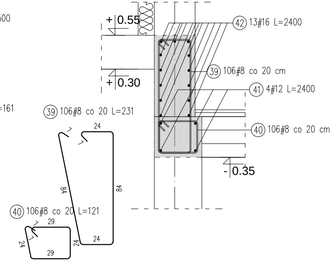


OTULINY DLA ZBIORNIKA

BELKI I SŁUPY 40mm

PŁYTA GÓRNA 25mm

PŁYTA DENNA 40/50mm

ŚCIANY 40mm

średnice gięcia pretów

| | |
|---|---|
| #6 -> | 24mm |
| #8 -> | 32mm |
| #10 -> | 40mm |
| #12 -> | 48mm |
| #16 -> | 64mm |
| #20 -> | 140mm |
| #24 -> | 168mm |

sposób wymiarowania pręta giętego

BETON ZBIORNIKA
- zbiornik - C25/30 /B30/ /W8/
- pozostałe elementy konstrukcyjne - C20/25 /B25/

STAL ZBROJENIOWA GŁÓWNA AIIIN RB500W

POMOCNICZA AI

klasa ekspozycji elementów żelbetowych zbiornika
- z uwagi na agresję chemiczną XA1
- z uwgi na mróz FX3
- z uwagi na karbonatyzację XC4
- mrozoodporność F100
- IZOLACJA ZEWNĘTRZNA ZBIORNIKA WG. WYTYCZNYCY Z ARCHITEKTURY
- POWIERZCHNIĘ WEWNĘTRZNĄ ZBIORNIKA MALOWAĆ PREPARATAMI USZCZELNIAJĄCYMI POWIERZCHNIOWO.


"STALBET - projekt " mgr inż. Emil Kubacki
33-300 Nowy Sącz ul. Krajewskiego 23. tel. 602558772 NIP 734-237-85-09 REGON 120345973 e-mail: emil3a@onet.eu


| | |
|---|---|
| OBIEKT | GMINNA OCZYSZCZALNIA ŚCIEKÓW |
| LOKALIZACJA | Zakościele, gmina Inowłódz działki nr 267/1, 266, 369, 457, 607 |
| INWESTOR | Gmina Inowłódz, ul. Spalska 2 97-215 Inowłódz |
| TEMAT RYS. | ZBROJENIE ŚCIAN ZBIORNIKA ŻELBETOWEGO |

| | zespół projektowy | nr. upr. budow. | specjalność | podpis |
|---|---|---|---|---|
| Projektował: | mgr inż. Stanisław Szewczyk | 7/64 | konstrukcja | |
| Opracował: | mgr inż. Emil Kubacki | | konstrukcja | |
| | data: grudzień 2014 | skala: 1:50 | nr rys. K-06 | |

PROJEKT WYKONAWCZY


RYSUNEK PODLEGA OCHRONIE PRAW AUTORSKICH ZGODNIE Z USTAWĄ Z DNIA 4 LUTEGO 1994 ROKU O PRAWIE AUTORSKIM I PRAWACH POKREWNYCH (DZ.U. Z 2006 R. NR 90 POZ.631 - Z PÓŹNIEJSZYMI ZMIANAMI). WSZELKIE PRAWA ZASTRZEŻONE - REPRODUKCJA LUB UDOSTĘPNANIE OSOBOM TRZECIM TEGO RYSUNKU LUB JEGO CZĘŚCI, BEZ WYRAŹNIEGO UPOWAŻNIENIA BIURA PROJEKTOWEGO JEST NIEDOZWOLONE.